ООО «Вологодский пионер»

127238, г.Москва, Ильменский проезд, д.1, стр.1, тел.: +7(495)641-85-77
www.vpkran.ru **E-mail:** info@vpkran.ru

проектирование и производство грузоподъёмного оборудования

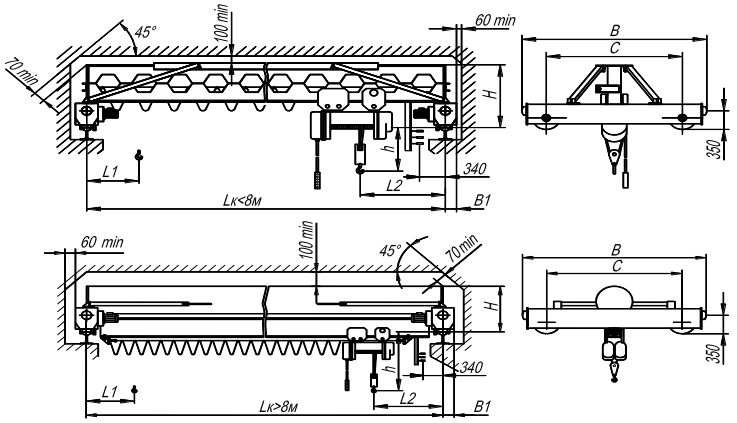

КРАН МОСТОВОЙ ЭЛЕКТРИЧЕСКИЙ ОДНОБАЛОЧНЫЙ ОПОРНЫЙ

Грузоподъемность 3,2 тн.

* скорость передвижения крана, номинал: 0,5 м/с,
* скорость передвижения тали: пр-во Россия - 0,33 м/с,
  пр-во Болгария – 0,33 м/с
* скорость подъема груза: пр-во Россия - 0,07 м/с,
  пр-во Болгария – 0,07 м/с.

Масса крана с талью (при высоте подъема 6м)

Пролет крана, Ln, м	B1, мм	H, мм	B, м	C, м	L_1 мм	L_2 мм	Нагрузка на колесо, кН	Масса крана с талью
4,5	150	710	1,9	1,5	810	1000	16,9	1,22
7,5		630					18,8	1,54
10,2		860 880	2,4	2,0			19,9	2,0
13,5			3,1	2,6			21,8	2,7
16,5					830		23,2	3,14
19,5	163	710	4,4	4,0	1000		30,8	5,9
22,5							32,6	6,6

ОПРОСНЫЙ ЛИСТ

Пролет, м		Группа режима крана по ИСО 4301/1	☐А3, ☐А5
Высота подъема, м		Температура окружающей среды	☐(-20+40) ☐(-40+40)
Количество кранов		Климатическое исполнение	☐У1, ☐У2, ☐У3
Пролетная балка (при длине более 12м) в разрезном варианте	☐Да, ☐Нет	Тип подкранового рельса	☐Р24, ☐Р43, ☐Р50, ☐Р65, ☐КР70, ☐ **Кв**. 50х50

ИСПОЛНЕНИЕ КРАНА

☐Общепромышленное	☐Пожаробезопасное	☐Взрывобезопасное		
	класс пожарной зоны	Класс взрыв. зоны	Категория взрыв.смеси	Группа взрыв. смеси
	☐П-I, ☐П-II, ☐П-IIа, ☐П III	☐В-Iа	☐ IIА, ☐ IIВ,	☐Т1, ☐Т2, ☐Т3, ☐Т4

Доп. требования (мост)		Доп. требования (эл. таль)	
Привод на перемещение крана	☐ пр-во Болгария ☐ пр-во Россия ☐ пр-во Германия	Таль электрическая	☐ пр-во Болгария ☐ пр-во Россия ☐ пр-во Китай
Регулирование скорости	☐ Стандартное ☐ Плавный пуск ☐ Частотное	Регулирование скорости перемещения тали	☐ Стандартное ☐ Плавный пуск ☐ Частотное
Тип управления	☐ Пульт управления ☐ Радиоуправление	Регулирование скорости подъема груза	☐ Стандартное ☐ Плавный пуск ☐ Частотное
Оснащение тормозом	☐ Да, ☐ Нет	Оснащение тормозом на передвижение	☐ Да, ☐ Нет
Подвод питания	☐ Кабельный ☐ Троллейный	Таль с уменьшенной строительной высотой	☐ Да, ☐ Нет
Доп. требования			

Сведения о заказчике

Наименование предприятия, Ф.И.О., печать предприятия	

Рисунок на опросном листе не отражает конкретной конструкции несущей балки, которая определяется грузоподъемностью и длиной пролета.